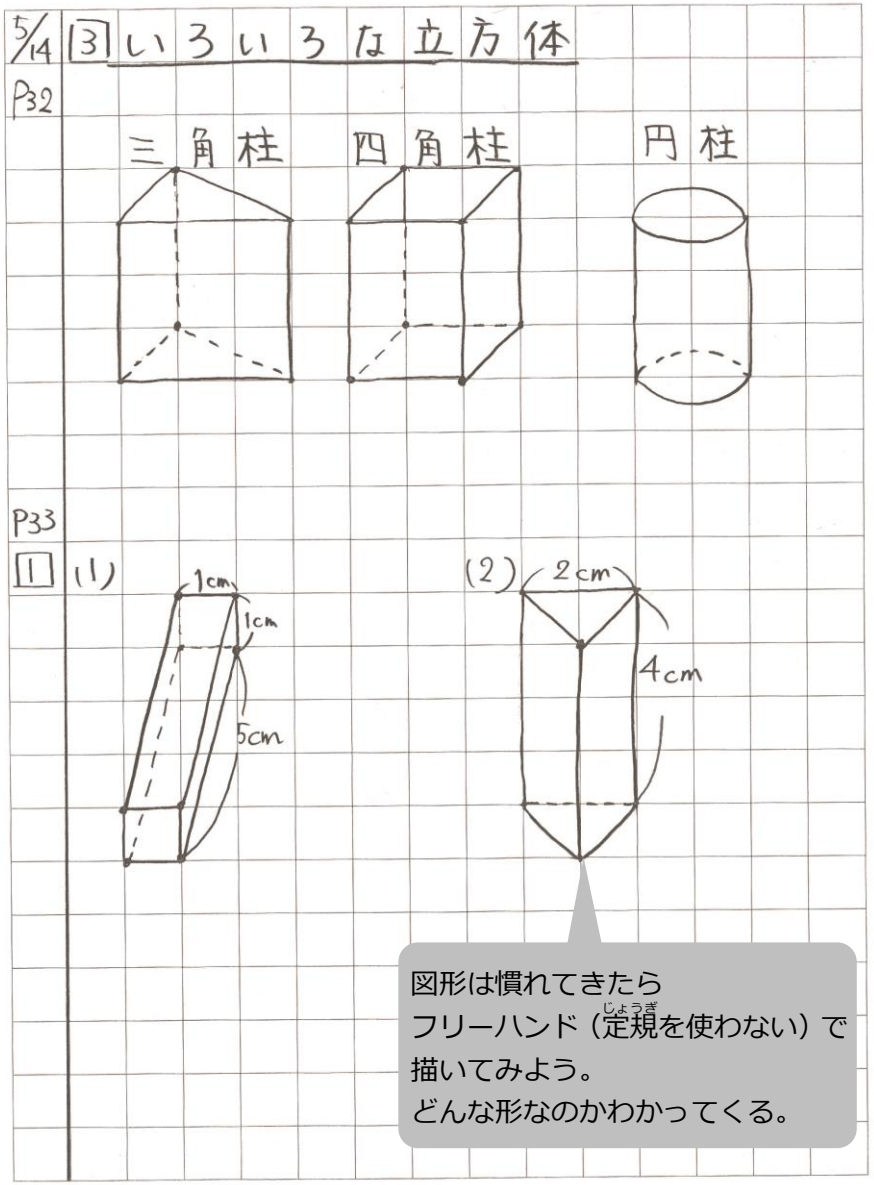

図形は慣れてきたら
フリーハンド（定規を使わない）で
描いてみよう。
どんな形なのかわかってくる。

ノートは見開き（開いて２ページ分）で使うと見やすい。
学習内容が変わる時は、もったいないとは思わず、
次のページの左側から始めよう。
この「スキマ」には、あとで気がついたことを
書きこもう。